DENER

DENER MAKİNA SAN. TİC. LTD. ŞTİ.

+90 352 321 13 50

+90 352 321 13 53

O.S.B. 8.Cadde No:40-42
38070 Kayseri / TÜRKİYE

info@dener.com

www.dener.com

CNC HYDRAULISCHE ABKANT PRESSE

DENER

www.dener.com

HYDRAULISCHE
ABKANT PRESSE

ÜBER UNS

DENER MAKİNA, wurde 1974 in Kayseri/TÜRKEI gegründet.
Wir sind Hersteller von qualitativ hochwertigen Maschinen für die Blechbearbeitung wie z. B. Abkantpressen (hydraulisch, servoelektrisch oder Hybrid), NC - CNC Tafelscheren, Laser- und Plasmaschneidanlagen.

Die Produktionshallen der Dener Makina befinden sich im Industriegebiet von Kayseri. Unsere Firmenphilosophie lautet seit dem ersten Tag: Produktion neuester Technologien in bester Qualität.
Dener Maschinen entsprechen den aktuellen CE-Richtlinien.
Zertifiziert nach dem ISO 9001 Qualitätsstandard sind wir eine der marktführenden türkischen Marken im Bereich der Blechbearbeitung.
Die Produktionshallen der DENER MAKINA verteilen sich auf über 160.000 m2 geschlossener Fläche.

Eine dauerhaft hohe Verarbeitungsqualität gewährleisten wir unter Anderem durch unser qualifiziertes Fachpersonal und einem breit aufgestellten Maschinenpark, welcher sich immer auf dem neuesten technologischen Stand befindet.

DENER

INDEX

04 PUMA XL
- Standardausstattung
- Steuerungen
- Optionale Ausstattung
- Hinteranschlag-Systeme

12 VORTEILE

14 PUMA XL TECHNISCHE DATEN

16 SMART XL
- Standardausstattung
- Steuerungen
- Optionale Ausstattung

22 SMART XL TECHNISCHE DATEN

26 SPEZIELLE BIEGE-LÖSUNGEN

28 WERKZEUGKLEMMUNGEN

* Abbildung kann optionale Ausstattungen enthalten.

PUMA XL

puma xl

Bei der Entwicklung und Herstellung unserer Abkantpressen legen wir besonderen Wert auf Flexibilität, Zuverlässigkeit und Fortschrittlichkeit. Um dies zu erreichen, werden bei der Produktion lang erprobte Fertigungsverfahren mit innovativer Technologie kombiniert. Das Resultat ist eine auf Ihre Belange zugeschnittene Maschine mit höchster Qualität, welche sich einfach und benutzerfreundlich bedienen lässt. Basierend auf unserer bewährten Rahmenkonstruktion konnten wir Arbeitsgeschwindigkeit, Hub, Einbauhöhe und Presskraft unserer Puma XL Serie erhöhen.

Die Puma XL ist eine CNC gesteuerte, synchronisierte, hydraulische Abkantpresse. In der Standardausführung beinhaltet sie eine Steuerung mit einem numerischen und einem 2D-Programmiermodus, welche mit einer automatischen Berechnung der Biegesequenz ausgestattet ist. Zusätzlich können Biegeprogramme mit Hilfe der 2D-Offline-Programmierung an einem Office-PC erstellt und mittels LAN oder USB auf die Steuerung übertragen werden. Somit kann die Puma XL sowohl in moderne Fertigungsprozesse eingegliedert als auch ganz herkömmlich bedient werden.

Vereinfachte Lösungen für für schwere Biegungen...

STANDARD AUSSTATTUNG

X-R-Hinteranschlag-System

Manuelle Bombierung

Auflagearme

ESA S 660 W Steuerung mit
3D Visualisierung

PUMA XL

STANDARD AUSSTATTUNG

Unterteilte Obere Werkzeugklemmung
nach europäischem Standard

Unterteilte Untere Werkzeugklemmung
nach europäischem Standard

DENER

www.dener.com

STEUEREINHEITEN

STANDARD

ESA S 660 W

- 19" hochauflösendes 3D Touchscreen
- 2,5" Festplatte mit 20 GB und mehr
- Glasfaser-Schnittstelle
- 3D Programmierung
- Direkte Übertragung von .dxf-Dateien
- Automatische Berechnung der Biegefolge und Kollisionserkennung
- Fernzugriff
- Windows 7 Betriebssystem

OPTIONAL

CYBELEC MODEVA 15T

- 15" Farb-Touchscreen
- Multisimulation
- On-Screen Profil zeichnen
- Einfache und schnelle Datenübertragung
- Automatische Biegeliste
- Verwaltung der CE Sicherheitszyklen
- Netzwerkkommunikation durch Ethernet

OPTIONAL

DELEM DA-66T

- 2D grafischer Touchscreen
- 3D Darstellung in Simulation und Produktion
- 17 Zoll TFT Farbdisplay mit hoher Auflösung
- Vollständige Windows Application Suite
- Kompatibel mit Delem Modusys (Modul Skalierbarkeit und Adaptivität)
- USB-, Peripherie-Schnittstelle
- Offene Systemarchitektur
- Sensor Biege- und Korrekturschnittstelle

DELEM DA-69T

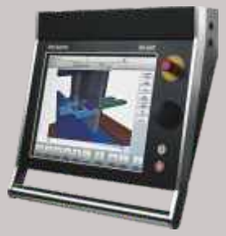

- 3D- und 2D- grafischer Touchscreen Programmierbetrieb
- 3D-Darstellung in Simulation und Produktion
- 17-Zoll-TFT-Farbdisplay mit hoher Auflösung
- Vollständige Windows Application Suite
- Kompatibel mit Delem Modusys
- USB-, Peripherie-Schnittstelle
- Offene Systemarchitektur
- Sensor Biege- und Korrekturschnittstelle

PUMA XL

OPTIONALE AUSSTATTUNGEN

CNC Bombierung

Alle Hinteranschlagsysteme

HINTERANSCHLAG-SYSTEM

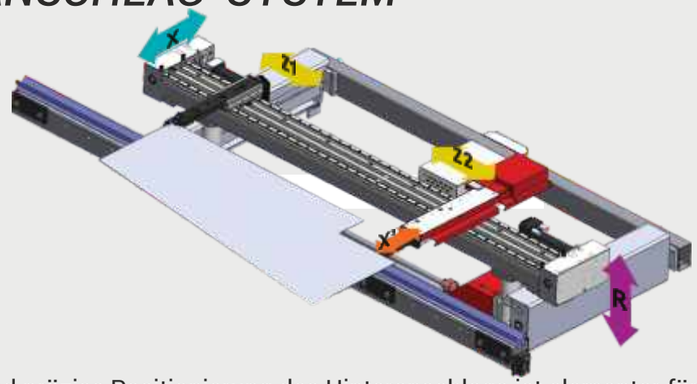

Eine schnelle und präzise Positionierung des Hinteranschlags ist elementar für die Arbeit mit Abkantpressen. Die Puma XL kann mit sechs verschiedenen Hinteranschlag-Systemen ausgerüstet und somit auf alle Bedürfnisse angepasst werden. Die Puma XL bietet die idealen Voraussetzungen bei mehrschrittigen Biegesequenzen mit unterschiedlichen Werkzeugen oder speziellen Biegeverfahren mit sich verjüngenden Kanten. Die Hinteranschlag-Systeme sind speziell darauf ausgelegt, auch bei komplex geformten Werkstücken hohe Präzision bei kurzen Positionierzeiten zu garantieren.

X-R Hinteranschlag (Standard)
* Kugelumlaufspindel mit Doppellinearführung der X-Achse
* Verfahrweg X-Achse: 650 mm
* Verfahrweg R-Achse: 160 mm
* Manuelles Verfahren der Hinteranschlagfinger in Z – Richtung möglich
* AC-Servomotor an der X- und R-Achse

Optionale Hinteranschlag-Systeme

* X1-X2-R Hinteranschlag
* X-R-Z1-Z2 Hinteranschlag (Anschlagfinger können einzeln gesteuert werden)
* X-X'-R-Z1-Z2 Hinteranschlag
* X1-X2-R-Z1-Z2 Hinteranschlag
* X1-X2-R1-R2-Z1-Z2 Hinteranschlag (alle Achsen sind einzeln CNC gesteuert)

PUMA XL

OPTIONALE AUSSTATTUNGEN

X1, X2, R

X, R, Z1, Z2

X1, X2, R, Z1, Z2

X1, X2, R1, R2, Z1, Z2

ATF - X1, X2, R1, R2, Z1, Z2

DENER
www.dener.com

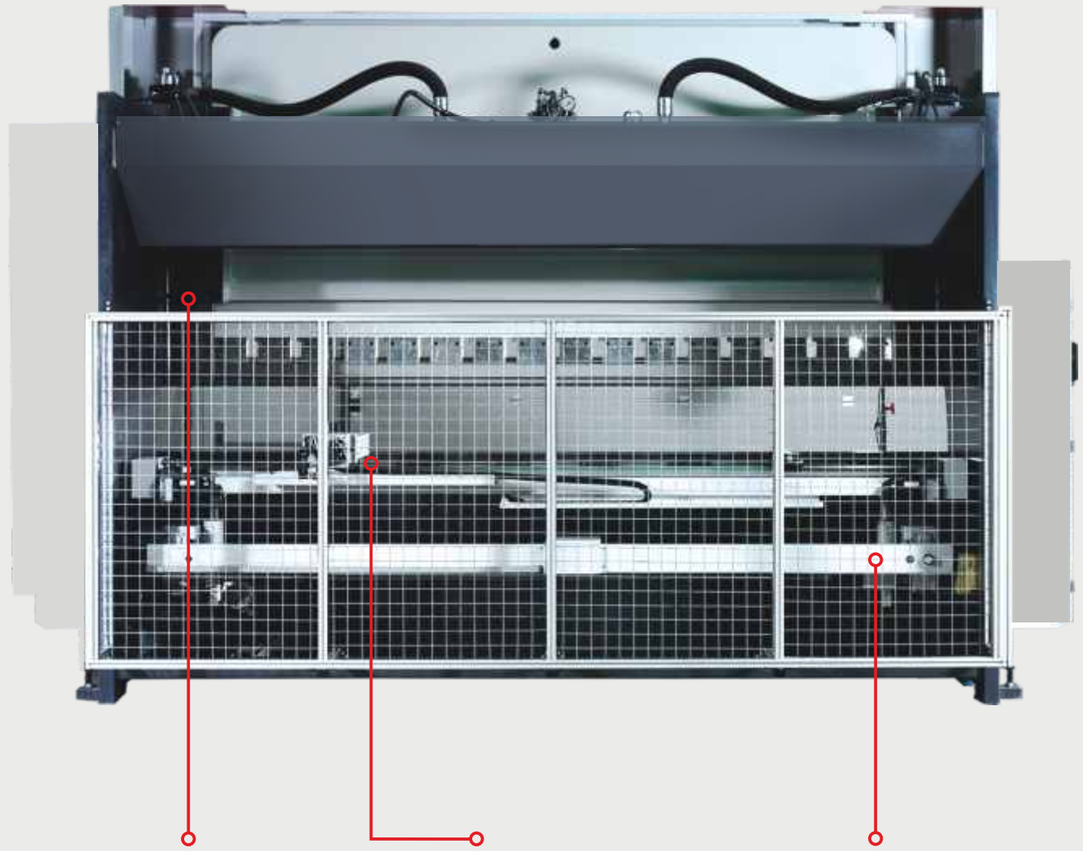

Größere Ausladung

Größerer Hub und Einbauhöhe

Auflagearm schwere Ausführung >175 to Presskraft

Doppelte Linearführung für höhere Präzision und Stabilität

Zweifach linear geführte hintere Anschlagfinger (Z-Achse) >175 to

X-Hinteranschlag doppelt linear geführt

DENER
www.dener.com

PUMA XL

PUMA XL	1540	2060	2660	26100	30100	30135	30175	30220	30320	36175	36220	36320	40175	40220	40320	40400	40500	40600	60220	60320	60400	60600
Abkantlänge (mm) (A)	1550	2050	2600	2600	3020	3020	3020	3020	3020	3600	3600	3600	4050	4050	4050	4050	4050	4050	6050	6050	6050	6050
Presskraft (to)	40	60	60	100	100	135	175	220	320	175	220	320	175	220	320	400	500	600	220	320	400	600
Zustellgeschwindigkeit (mm/s)	180	180	160	160	160	160	150	140	140	150	140	140	150	140	140	80	80	60	100	80	60	60
Biegegeschwindigkeit (mm/s)	10	10	10	10	10	10	10	10	10	10	10	10	10	10	10	10	10	10	10	10	8	8
Rückzuggeschwindigkeit (mm/s)	160	160	150	150	150	140	130	130	120	130	130	120	130	130	120	80	80	60	100	80	60	60
Hub Y-Achse (C)	220	220	300	300	300	320	350	350	400	350	350	400	350	350	400	400	400	400	350	400	400	430
Einbauhöhe (D)	410	410	530	530	530	550	600	600	650	600	600	650	600	600	650	650	650	650	600	650	650	680
Ausladung (E)	400	400	450	450	450	450	450	450	450	450	450	450	450	450	450	600	600	600	450	450	600	600
Freier Ständerdurchgang (B)	1255	1650	2150	2150	2550	2550	2550	2550	2550	3100	3100	3100	3550	3550	3550	3550	3550	3550	5100	5100	5100	5100
Gesamtlänge (L)	2260	2600	3100	3280	3685	3700	3700	3700	3750	4250	4250	4300	4700	4700	4740	5050	4770	4815	6770	6770	6850	7180
Gesamtbreite (W)	1920	1965	1920	2250	2250	2240	2280	2280	2320	2280	2280	2385	2280	2280	2270	2840	3240	4050	2435	2435	2950	3785
Breite ohne Auflagearme (Y)	1330	1335	1330	1695	1670	1710	1710	1710	1740	1710	1710	1740	1710	1710	1725	2310	2600	2130	1760	1760	2070	3190
Gesamthöhe (H)	2355	2350	2360	2780	2772	2825	3025	3050	3100	3025	3050	3100	3050	3050	3100	3550	2760	4225	3050	3100	3450	4120
Höhe Maschinentisch (F)	900	900	900	900	900	900	900	920	920	920	920	920	920	920	920	1095	1095	1095	920	920	1095	1000
Einbautiefe	0	0	0	0	0	0	0	0	0	0	0	0	0	0	0	0	0	850	0	0	0	1030
Motorleistung (kW)	7,5	7,5	11	11	11	15	22	22	30	22	22	30	22	22	22	30	45	45	22	30	45	45
Öltank (lt)	100	100	190	190	190	190	300	300	400	300	300	400	300	300	400	400	400	600	300	400	400	600
Gewicht	4850	5100	6000	8200	9450	10350	12050	12550	15550	13800	14300	16800	15000	15500	17900	24200	33900	46900	21000	23900	32000	57800

Dener behält sich das Recht auf Änderungen vor.

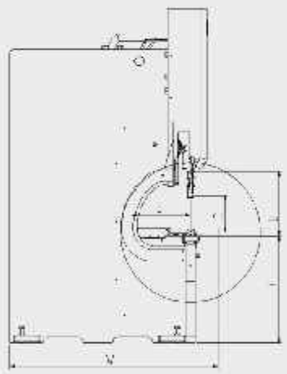

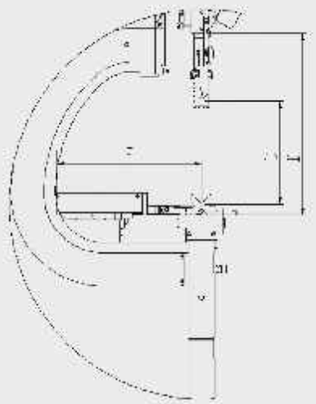

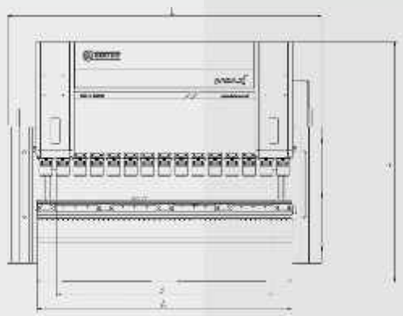

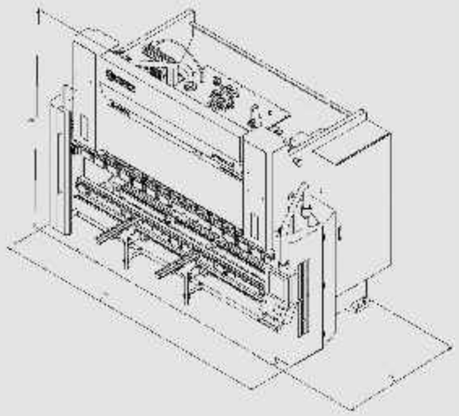

* Abbildung kann optionale Ausstattungen enthalten.

SMART XL

smart xl

Dener Smart XL ist ist in der überarbeiteten Version wirtschaftlicher, stärker, schneller und präziser. Sie eignet sich insbesondere für kleinere und mittelgroße Unternehmen der Blechbearbeitung.

Die Smart XL ist eine CNC gesteuerte, synchronisierte hydraulische Abkantpresse. Sie bietet eine einfache Bedienung und Einrichtung der Maschine, schnelle und einfache Teileprogrammierung mit automatischer Berechnung der Biegewinkel und Hinteranschlagskorrektur. Mit der Offline-Programmierung der ESA S630 Steuerung besteht die Möglichkeit, Folgeaufträge während des Produktionsbetriebes zu programmieren und mittels USB- oder LAN-Schnittstelle zu übertragen. Somit reduzieren Sie die Standzeiten der Maschine auf ein Minimum.

DENER
www.dener.com

STANDARD AUSSTATTUNG

ESA S 630 STEUERUNG

- 10" Farb-Touchscreen
- Automatische Berechnung der Biegeschritte
- 2D Grafikdisplay zur einfachen Programmierung
- 2D Darstellung der Werkzeuge und Matrizen
- Bis zu 4 Achsen steuerbar (Y1, Y2 und zwei weitere)
- Mehrere Sprachen der Steuerung
- Merfachsimulation
- Fernzugriff
- 128 MB interner Speicher

Unterteilte Werkzeugklemmung nach europäischem Standard

Auflagearm schwere Ausführung >175 to Presskraft

Unterteilte Obere Werkzeugklemmung nach europäischem Standard

Unterteilte Untere Werkzeugklemmung nach europäischem Standard

DENER

www.dener.com

HINTERANSCHLAG-SYSTEME

Hinteranschlag mit automatischer Verstellung der X-Achse

Hinteranschlag mit automatischer Verstellung der X- und R-Achse

Hinteranschlag mit manueller Verstellung der R-Achse und zusätzlichen Anschlagfingern

SMART XL

OPTIONALE AUSSTATTUNGEN

Manuelle Bombierung

Motorische Bombierung

DENER
www.dener.com

SMART XL

SMART XL	1540	2060	2660	26100	30100	30135	30175	30220	30320	36175	36220	36320	40175	40220	40320	40400	40500	40600	60220	60320	60400	60600
Abkantlänge (mm) (A)	1550	2050	2600	2600	3020	3020	3020	3020	3020	3600	3600	3600	4050	4050	4050	4050	4050	4050	6050	6050	6050	6050
Presskraft (to)	40	60	60	100	100	135	175	220	320	175	220	320	175	220	320	400	500	600	220	320	400	600
Zustellgeschwindigkeit (mm/s)	180	180	180	160	160	160	150	140	140	150	140	140	150	140	140	80	80	60	100	80	60	60
Biegegeschwindigkeit (mm/s)	10	10	10	10	10	10	10	10	10	10	10	10	10	10	10	10	10	10	10	10	8	8
Rückzuggeschwindigkeit (mm/s)	160	160	160	150	150	140	130	130	120	130	130	120	130	130	120	80	80	60	100	80	60	60
Hub Y-Achse (C)	220	220	220	300	300	320	350	350	400	350	350	400	350	350	400	400	400	400	350	400	400	430
Einbauhöhe (D)	410	410	410	530	530	550	600	600	650	600	600	650	600	600	650	650	650	650	600	650	650	680
Ausladung (E)	400	400	400	450	450	450	450	450	450	450	450	450	450	450	450	600	600	600	450	450	600	600
Freier Ständerdurchgang (B)	1250	1650	2150	2150	2555	2555	2555	2555	2555	3100	3100	3100	3550	3550	3550	3550	3550	3550	100	5100	5100	5100
Gesamtlänge (L)	2260	2600	3100	3200	3740	3800	3800	3800	3800	4350	4350	4350	4800	4800	4825	4750	4770	4815	6770	6770	6850	7180
Gesamtbreite (W)	1920	1965	1920	2100	3455	2400	2585	2590	2590	2585	2590	2590	2590	2590	2590	3150	3240	4050	2435	2435	2950	3785
Breite ohne Auflagearme (Y)	1330	1335	1330	1695	1670	1710	1710	1710	1740	1710	1710	1740	1710	1710	1725	2310	2600	3130	1760	1760	2270	3190
Gesamthöhe (H)	2355	2350	2350	2500	2500	2950	3050	3050	3080	3050	3050	3080	3050	3050	3080	3800	2760	4225	3050	3100	3450	4120
Höhe Maschinentisch (F)	900	900	900	900	900	900	920	920	920	920	920	920	920	920	920	1095	1095	1095	920	920	1095	1000
Einbautiefe	0	0	0	0	0	0	0	0	0	0	0	0	0	0	0	0	0	850	0	0	0	1030
Motorleistung (kW)	7,5	7,5	7,5	11	11	15	22	22	30	22	22	30	22	22	30	45	45	45	22	30	45	45
Öltank (lt)	100	100	100	190	190	190	300	300	400	300	300	400	300	300	400	400	400	600	300	400	400	600
Gewicht	4200	4700	5400	7700	8000	9800	11000	11250	15000	12500	13000	15000	13400	13250	16500	28000	32500	45500	22000	21700	29800	58000

Dener behält sich das Recht auf Änderungen vor.

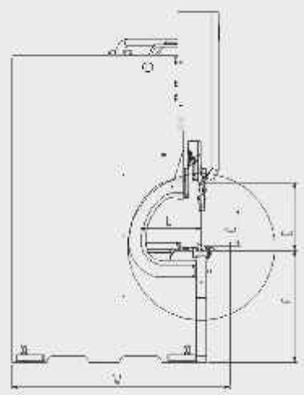

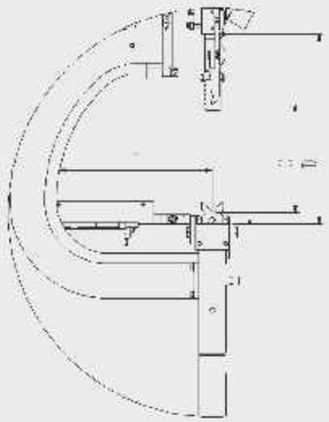

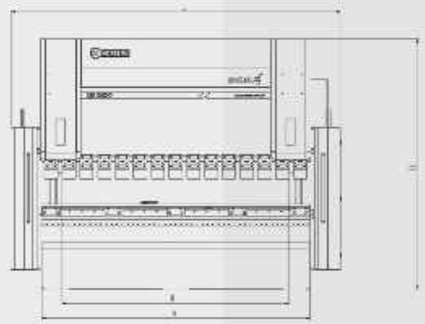

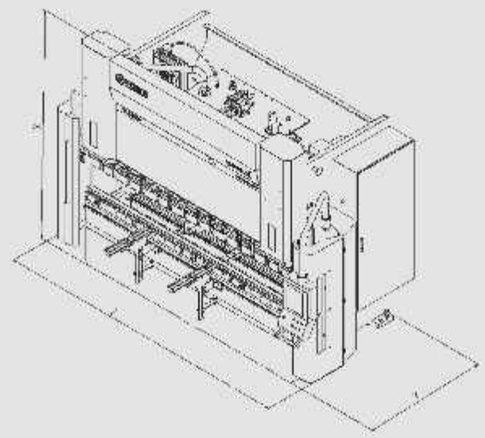

“Übertrifft Ihre Erwartungen”

“Übertrifft Ihre Erwartungen”

SPEZIELLE BIEGE-LÖSUNGEN

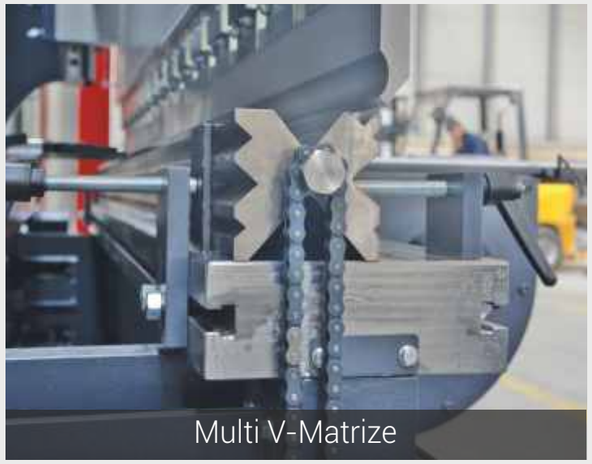
Multi V-Matrize

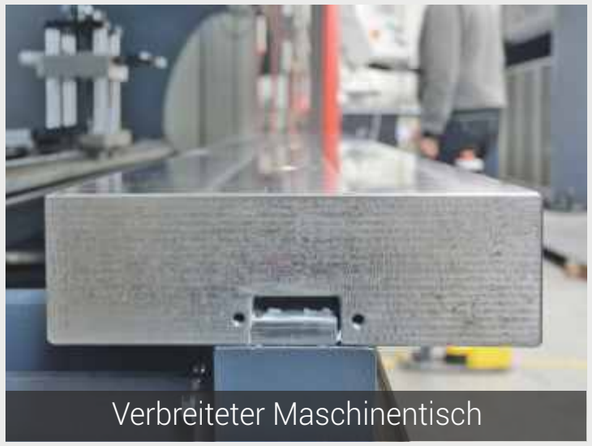
Verbreiteter Maschinentisch

Verstellbare V-Matrize

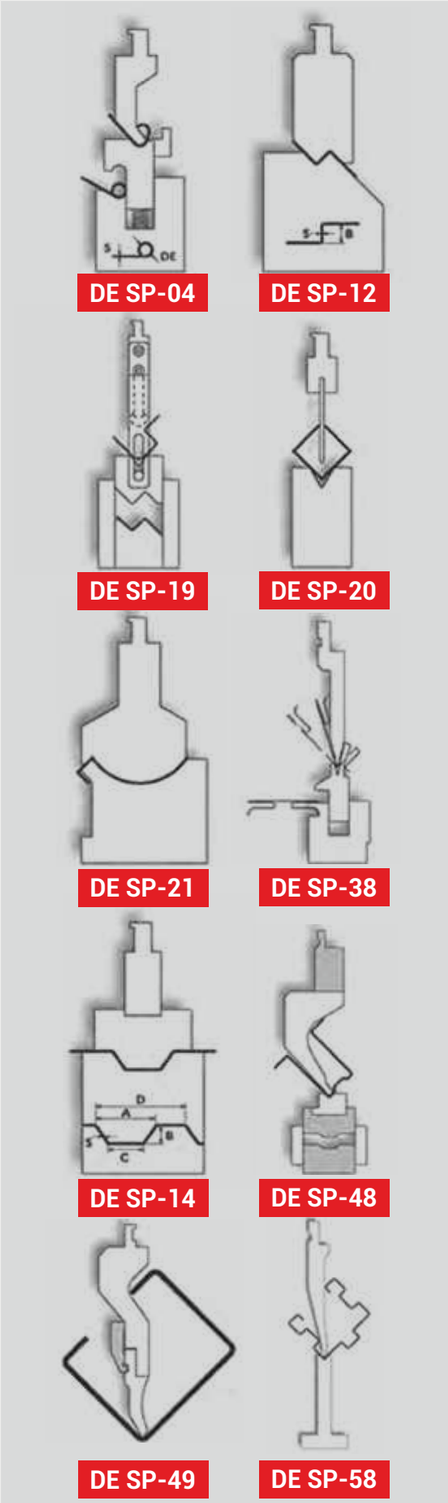

ZUBEHÖR

PUMAXL
SMARTXL

OPTIONALE AUSSTATTUNGEN

SICHERHEIT

CE Sicherheitssystrem mit Laser-Lichtschranke

Akas III
Motorlu Lazer
CE Güvenlik
Sistemi

DENER

www.dener.com

WERKZEUG-KLEMMSYSTEME

Dener pneumatische Werkzeugklemmung

Schnellspann-System

Wila NSCL-I-MC/UPB Wila mechanische Ober-Werkzeugklemmung

Wila NSCL-I-HC/UPB Wila hydraulische obere Werkzeugklemmung

Wila OB-I-MC-TY/ES IV Wila mechanische Matrizenklemmung

Wila NSCR-I-HC-CNC/UPB Wila hydraulische Matrizenklemmung

ZUBEHÖR
PUMAXL
SMARTXL

Doppelte Linearführung für höhere Präzision und Stabilität

OPTIONALE AUSSTATTUNGEN

Kühlsystem für Hydrauliköl

Schaltschrankkühlung

CNC gesteuerte Biegehilfe (nur bei Puma XL)

Zusätzliche Anschlagfinger für
2-3-4-5-6-Achs Hinteranschlag

Tandem Vorbereitung

ZUBEHÖR PUMA XL SMART XL

Sonderprojekte

DENER
www.dener.com

“Übertrifft Ihre Erwartungen”

DENER
www.dener.com

“Übertrifft Ihre Erwartungen”